Инструкция по сборке изделия Ширма раздвижная ШР-01-"ЕЛАТ"

Комплект поставки изделия

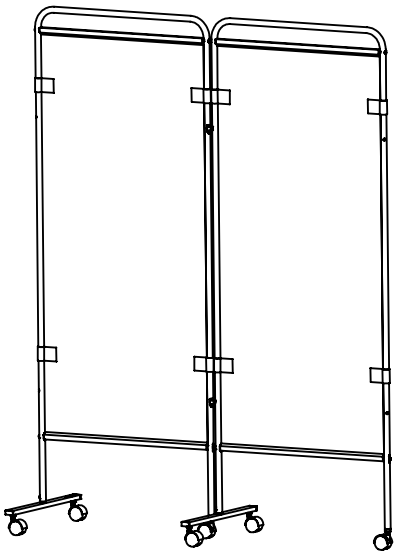

Документация:

1. Руководство по эксплуатации.
2. Инструкция по сборке.

Упаковка:

Транспортная упаковка.

Условные обозначения:

1. А-В : детали
2. 1 - 2 : крепёж и фурнитура
3. (1) - (2) : этапы сборки

Код товара 6879

Детали

№	Наименование	Кол - во
А	Рама левая	1
Б	Рама правая	1
В	Опора	2
Г	Логотип компании	1

Крепёж и фурнитура

Арт.	Кол - во	Обозначение	
1	2	Винт М6х12	
2	2	Штифт петли	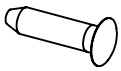

Схема сборки изделия

1 этап

Ах1 шт.
Бх1 шт.
Вх2 шт.
1х2 шт.

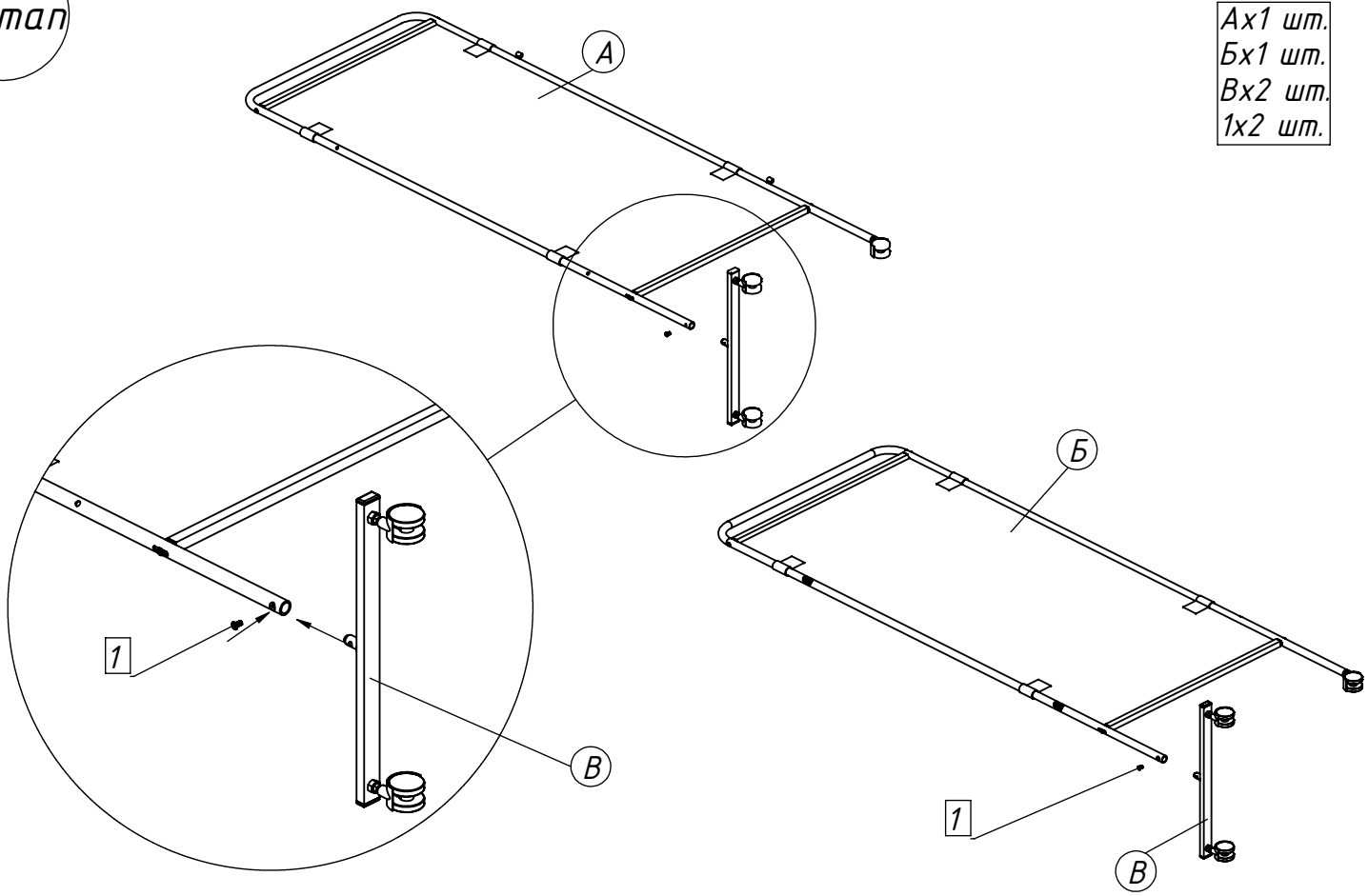

2 этап

2х2 шт.
Гх1 шт.

После сборки изделия, произведите установку логотипа компании Г

Штифты 2 забить лёгкими ударами молотка

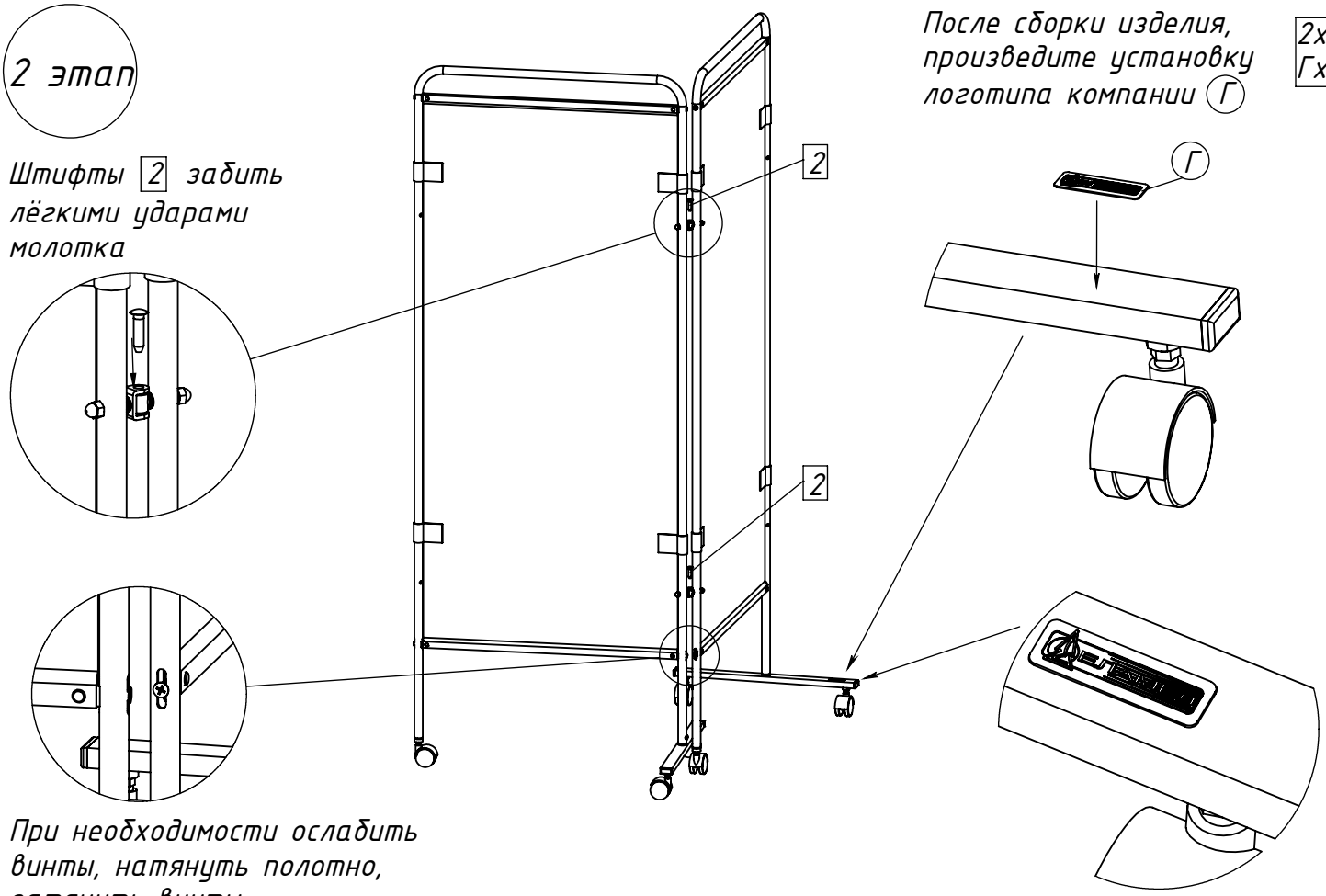

При необходимости ослабить винты, натянуть полотно, затянуть винты.